HOVAN®

"포근한 공간, 따뜻한 느낌"

"점토 벽돌 타일의 편안한 매력을 느껴보세요!"

점토 벽돌 타일

부드러운 질감의 점토가 만드는 공간의 차이를 경험해 보세요.

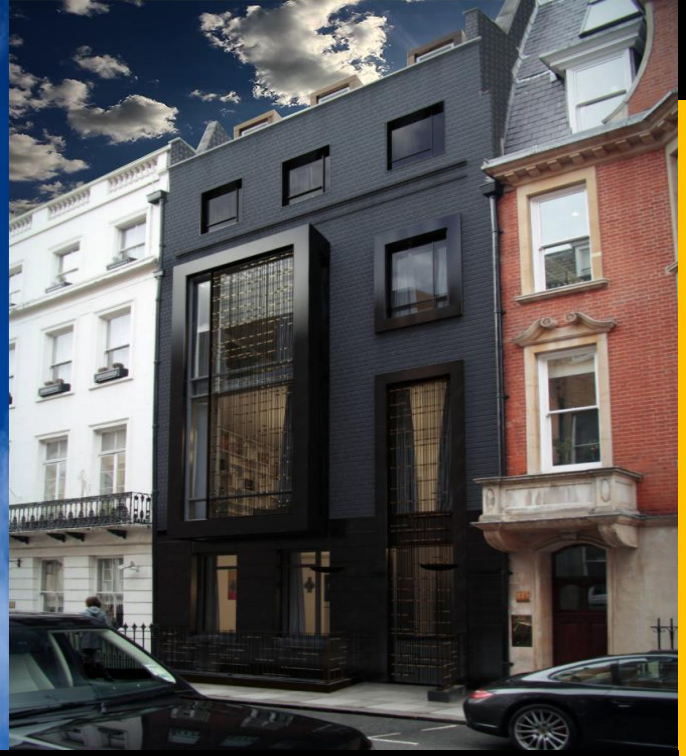

NO. 점토벽돌 / 블랙 / D – 7558S

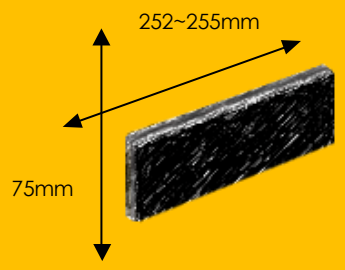

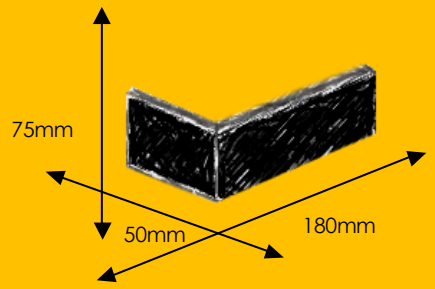

줄/눈/색/상/ 점토벽돌 / 블랙

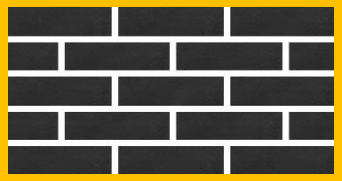

1차 발수처리

강한 내후성

[일자석] 제품 사이즈

1Box40장, 0.97㎡ (15mm 줄눈포함) 무게 12kg, (w) 75mm × (L) 252 ~ 255mm × (T)10~12mm

[코너석] 제품 사이즈

1Box44장, 4M (15mm 줄눈포함) 무게 12kg, (w) 75mm × (L) 180mm × (C) 50 × (T)10~12mm

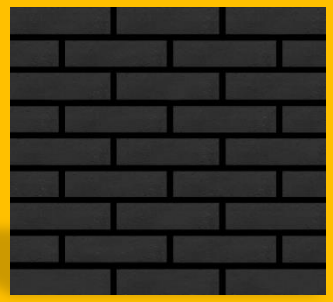

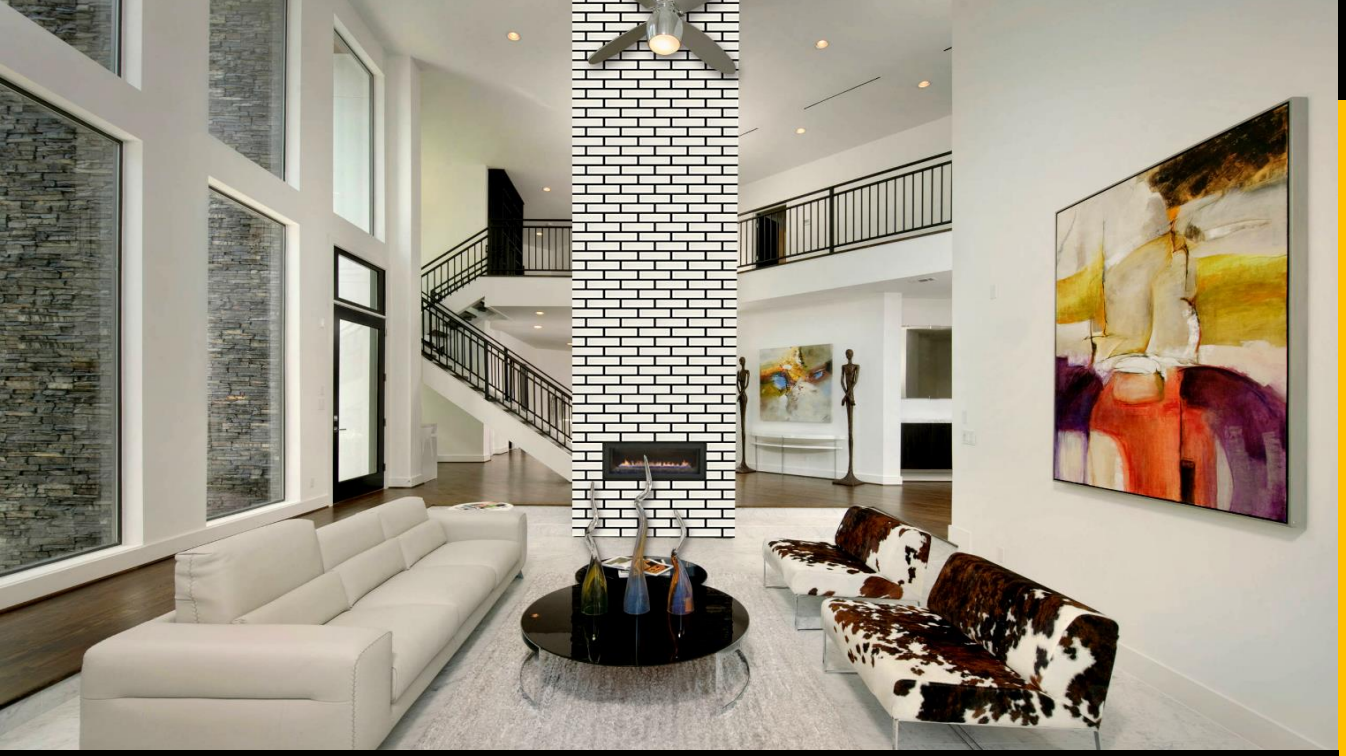

줄/눈/색/상/ 점토벽돌 / 화이트베이지1

NO. 점토벽돌 / 화이트 베이지1 / D - 75600

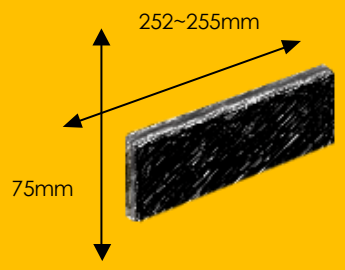

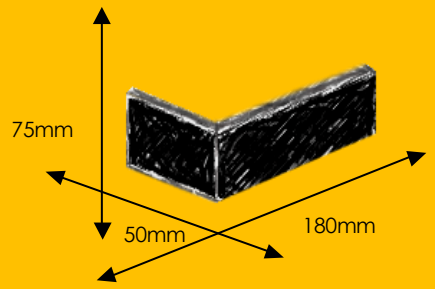

1차 발수처리

강한 내후성

[일자석] 제품 사이즈

1Box40장, 0.97㎡ (15mm 줄눈포함) 무게 12kg, (w) 75mm × (L) 252 ~ 255mm × (T)10~12mm

[코너석] 제품 사이즈

1Box44장, 4M (15mm 줄눈포함) 무게 12kg, (w) 75mm × (L) 180mm × (C) 50 × (T)10~12mm

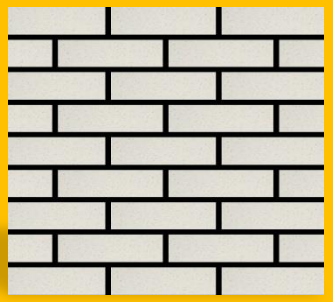

NO. 점토벽돌 / 다크레드 / D – 7501S

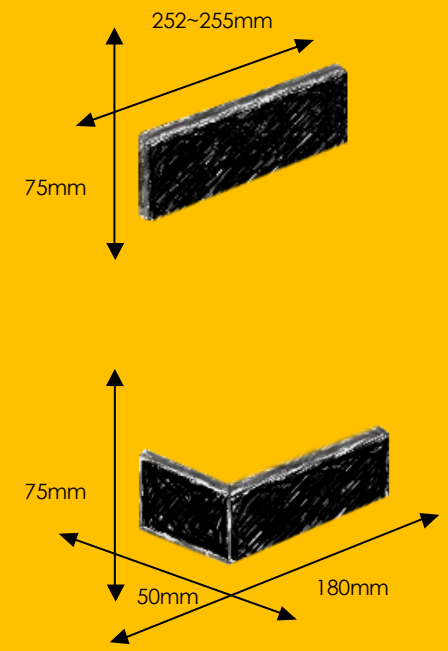

줄/눈/색/상/ 점토벽돌 / 다크레드

1차 발수처리

강한 내후성

[일자석] 제품 사이즈

1Box40장, 0.97㎡ (15mm 줄눈포함) 무게 12kg, (w) 75mm × (L) 252 ~ 255mm × (T)10~12mm

[코너석] 제품 사이즈

1Box44장, 4M (15mm 줄눈포함) 무게 12kg, (w) 75mm × (L) 180mm × (C) 50 × (T)10~12mm

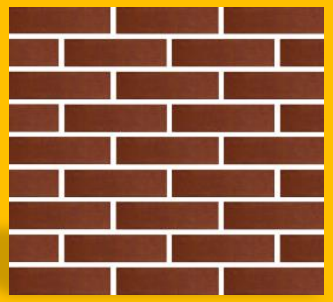

NO. 점토벽돌 / 실버그레이2 / D – 7534S

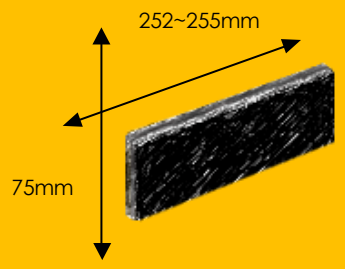

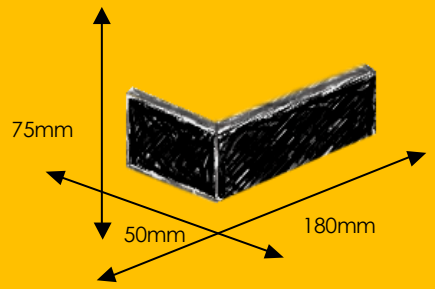

줄/눈/색/상/ 점토벽돌 / 실버그레이2

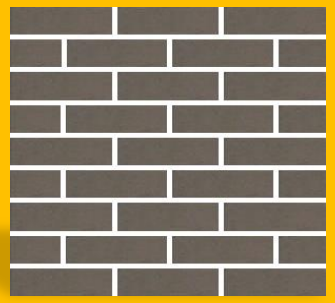

1차 발수처리

강한 내후성

[일자석] 제품 사이즈

1Box40장, 0.97㎡ (15mm 줄눈포함) 무게 12kg, (w) 75mm × (L) 252 ~ 255mm × (T)10~12mm

[코너석] 제품 사이즈

1Box44장, 4M (15mm 줄눈포함) 무게 12kg, (w) 75mm × (L) 180mm × (C) 50 × (T)10~12mm

NO. 점토벽돌 / 브라운골드 / DB – 756701

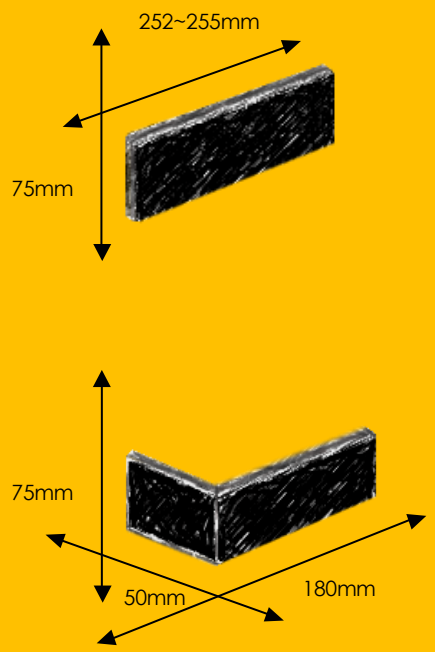

줄/눈/색/상/ 점토벽돌 / 브라운골드

1차 발수처리

강한 내후성

[일자석] 제품 사이즈

1Box40장, 0.97㎡ (15mm 줄눈포함) 무게 12kg, (w) 75mm × (L) 252 ~ 255mm × (T)10~12mm

[코너석] 제품 사이즈

1Box44장, 4M (15mm 줄눈포함) 무게 12kg, (w) 75mm × (L) 180mm × (C) 50 × (T)10~12mm

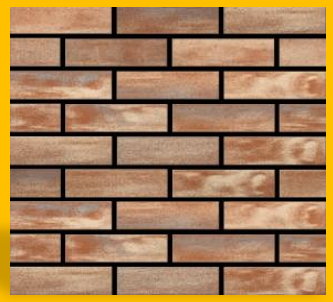

줄/눈/색/상/ 점토벽돌 / 황토 옐로우

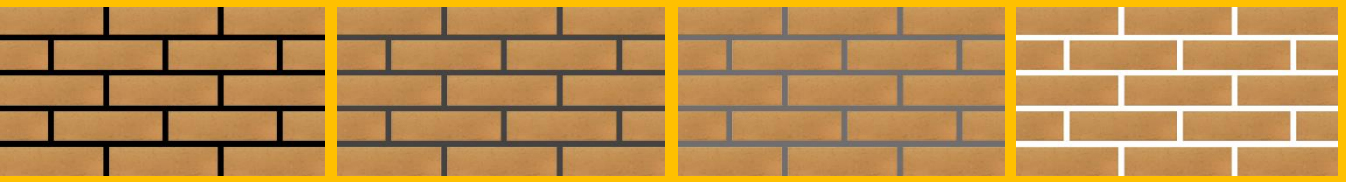

NO. 점토벽돌 / 황토 옐로우 / D – 7527S

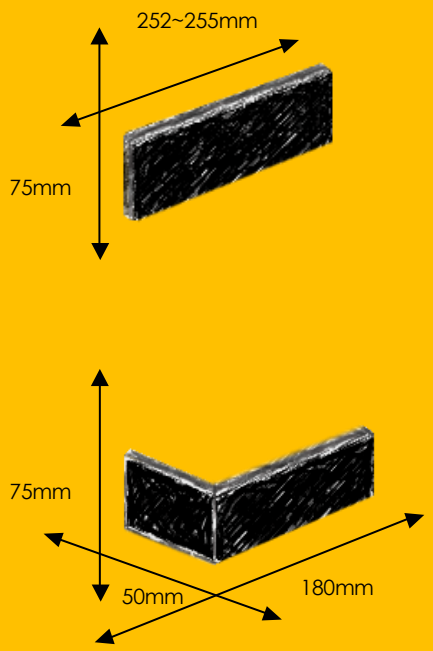

1차 발수처리

강한 내후성

[일자석] 제품 사이즈

1Box40장, 0.97㎡ (15mm 줄눈포함) 무게 12kg, (w) 75mm × (L) 252 ~ 255mm × (T)10~12mm

[코너석] 제품 사이즈

1Box44장, 4M (15mm 줄눈포함) 무게 12kg, (w) 75mm × (L) 180mm × (C) 50 × (T)10~12mm

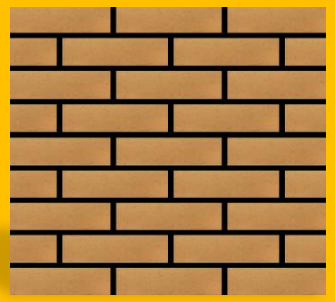

줄/눈/색/상/ 점토벽돌 / 라이트 브라운2

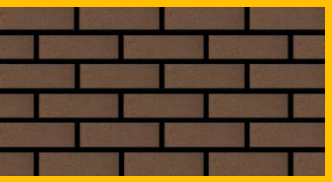

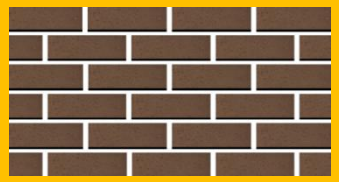

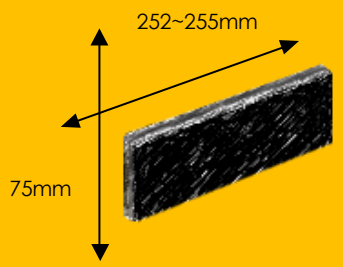

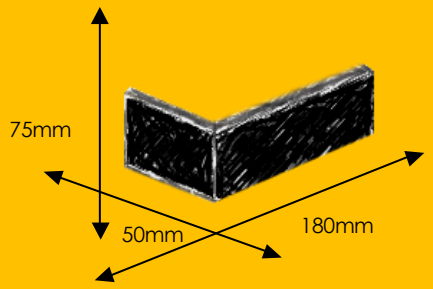

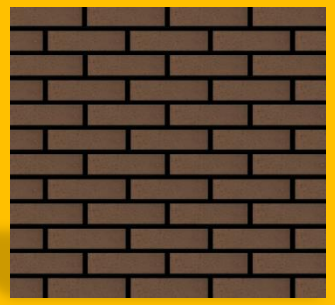

1차 발수처리

강한 내후성

[일자석] 제품 사이즈

1Box40장, 0.97㎡ (15mm 줄눈포함) 무게 12kg, (w) 75mm × (L) 252 ~ 255mm × (T)10~12mm

[코너석] 제품 사이즈

1Box44장, 4M (15mm 줄눈포함) 무게 12kg, (w) 75mm × (L) 180mm × (C) 50 × (T)10~12mm

NO. 점토벽돌 / 라이트 브라운1 / D – 75061S

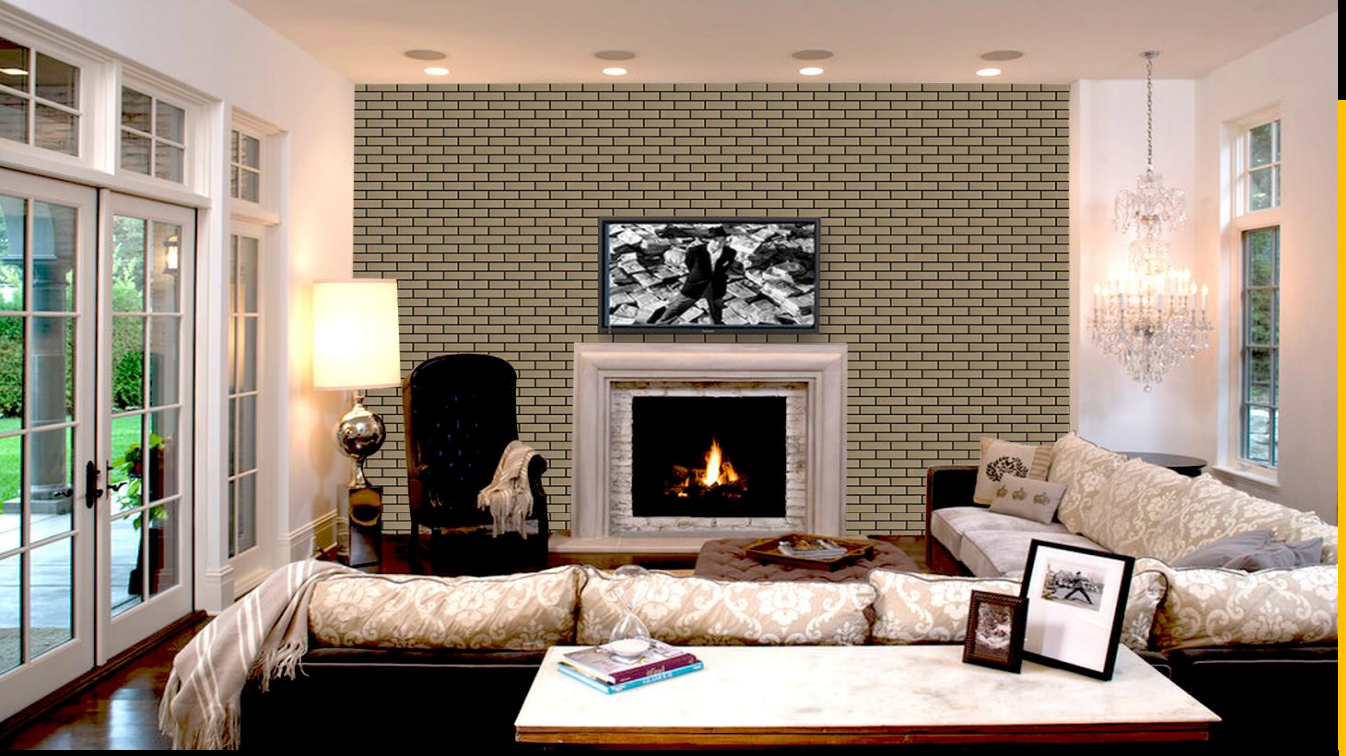

줄/눈/색/상/ 점토벽돌 / 라이트 브라운1

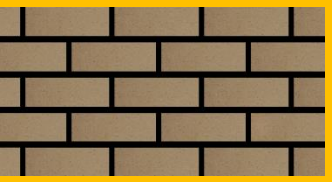

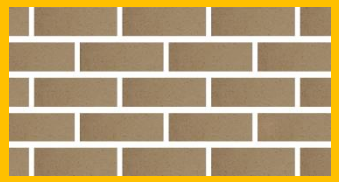

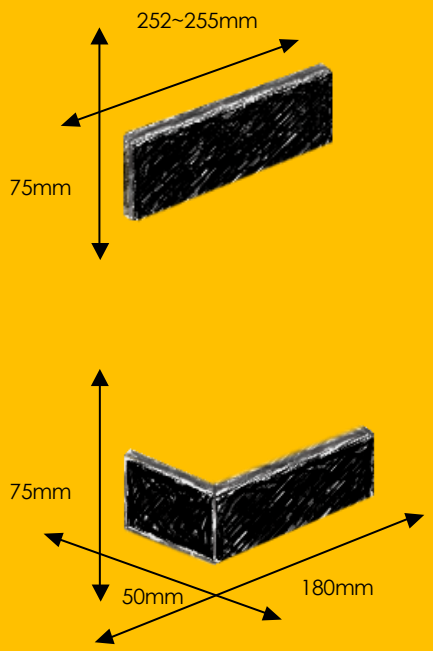

1차 발수처리

강한 내후성

[일자석] 제품 사이즈

1Box40장, 0.97㎡ (15mm 줄눈포함) 무게 12kg, (w) 75mm × (L) 252 ~ 255mm × (T)10~12mm

[코너석] 제품 사이즈

1Box44장, 4M (15mm 줄눈포함) 무게 12kg, (w) 75mm × (L) 180mm × (C) 50 × (T)10~12mm

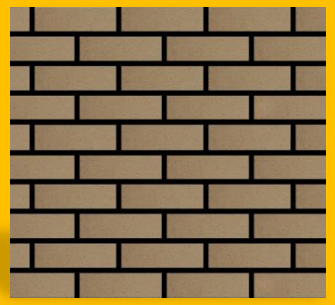

줄/눈/색/상/ 점토벽돌 / 레드

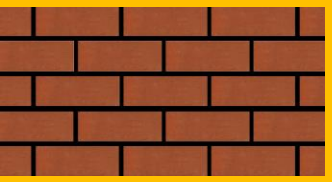

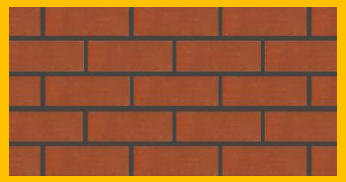

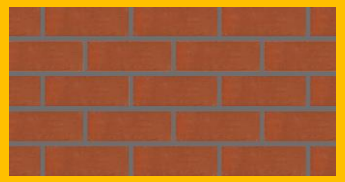

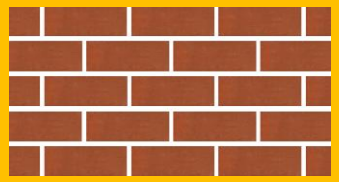

NO. 점토벽돌 / 레드 / D – 7503S

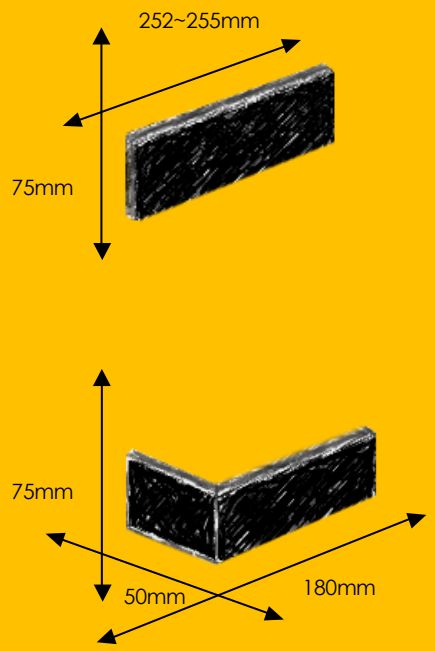

1차 발수처리

강한 내후성

[일자석] 제품 사이즈

1Box40장, 0.97㎡ (15mm 줄눈포함) 무게 12kg, (w) 75mm × (L) 252 ~ 255mm × (T)10~12mm

[코너석] 제품 사이즈

1Box44장, 4M (15mm 줄눈포함) 무게 12kg, (w) 75mm × (L) 180mm × (C) 50 × (T)10~12mm

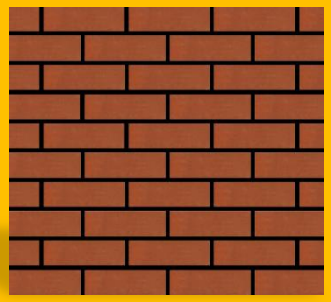

줄/눈/색/상/ 점토벽돌 / 화이트 베이지2

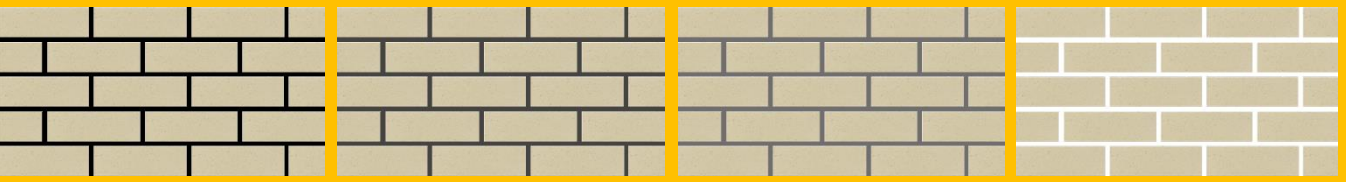

NO. 점토벽돌 / 화이트 베이지2 / D – 7560

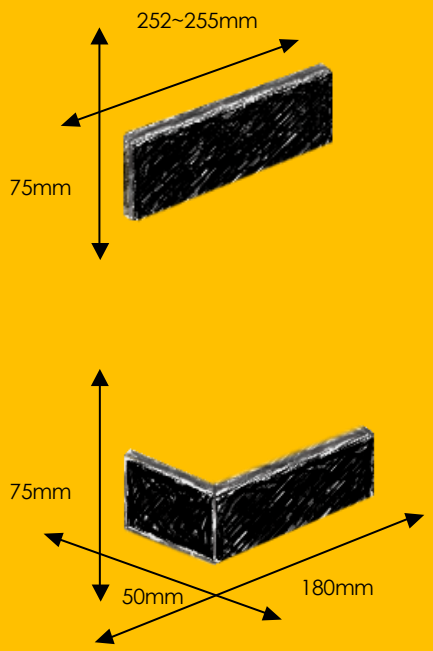

1차 발수처리

강한 내후성

[일자석] 제품 사이즈

1Box40장, 0.97㎡ (15mm 줄눈포함) 무게 12kg, (w) 75mm × (L) 252 ~ 255mm × (T)10~12mm

[코너석] 제품 사이즈

1Box44장, 4M (15mm 줄눈포함) 무게 12kg, (w) 75mm × (L) 180mm × (C) 50 × (T)10~12mm

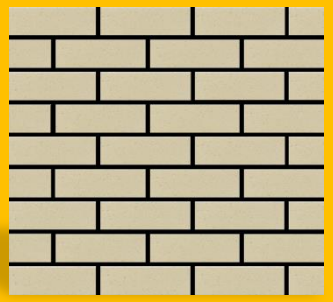

NO. 점토벽돌 / 아이보리 베이지 / D – 75626S

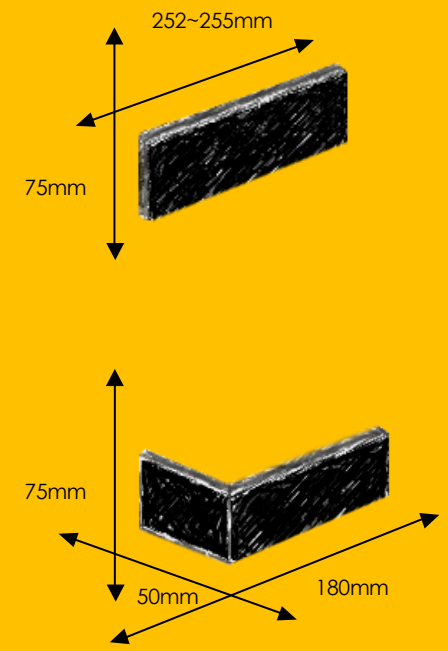

줄/눈/색/상/ 점토벽돌 / 아이보리 베이지

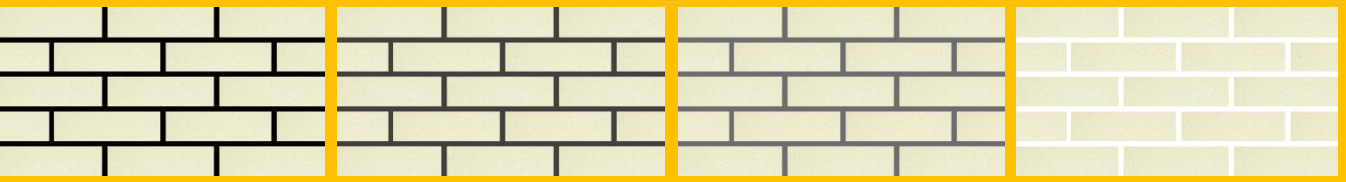

1차 발수처리

강한 내후성

[일자석] 제품 사이즈

1Box40장, 0.97㎡ (15mm 줄눈포함) 무게 12kg, (w) 75mm × (L) 252 ~ 255mm × (T)10~12mm

[코너석] 제품 사이즈

1Box44장, 4M (15mm 줄눈포함) 무게 12kg, (w) 75mm × (L) 180mm × (C) 50 × (T)10~12mm

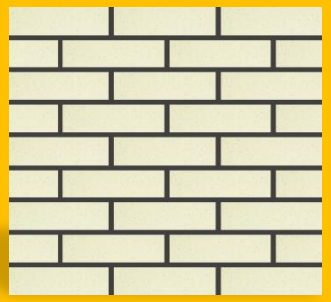

NO. 점토벽돌 / 화이트 베이지1 / D – 75626S

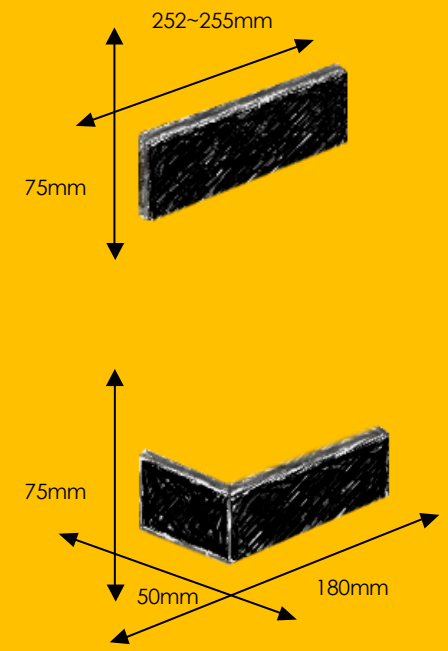

줄/눈/색/상/ 점토벽돌 / 화이트 베이지1

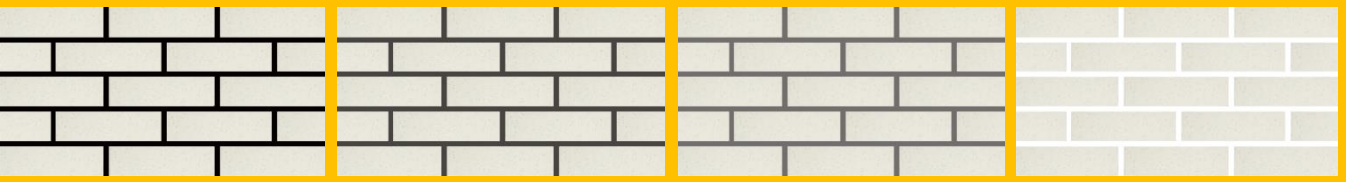

1차 발수처리

강한 내후성

[일자석] 제품 사이즈

1Box40장, 0.97㎡ (15mm 줄눈포함) 무게 12kg, (w) 75mm × (L) 252 ~ 255mm × (T)10~12mm

[코너석] 제품 사이즈

1Box44장, 4M (15mm 줄눈포함) 무게 12kg, (w) 75mm × (L) 180mm × (C) 50 × (T)10~12mm

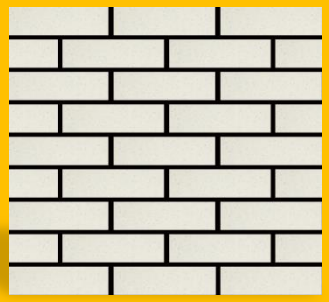

HOVAN®

1600 - 1154
1800 - 8673

1600 - 3362

HOVANALC@NAVER.COM
HTTP://WWW.HOVAN.CO.KR